iMASTER 0912 006 4420
0905 805 8001
0905 805 8002

مدل E1 هماهنگ کردن دو درایو

پارامترهای عمومی و کاربردی

تنظیمات کارخانه	B12	برای بازنشانی به تنظیمات کارخانه روی یک تنظیم شود
توان موتور	H03	
زمان شتاب گیری (ACC)	F02	
زمان توقف (DEC)	F03	جهت نیاز به زمان توقف پایین تر از تنظیمات کارخانه حتما از مقاومت ترمز استفاده گردد.
حالت توقف آزاد (FREE RUN)	B25	برای حالت توقف آزاد روی 1 تنظیم شود
فرکانس CARRIER	B11	قابل تنظیم از 0.5KHz تا 16KHz
فرکانس ماکزیمم	A04	
فرکانس بیس	A03	
حد بالای فرکانس خروجی	A38	
حد پایین فرکانس خروجی	A39	
کنترل مد گشتاور	A31	V/F : 0 SENSORLESS VECTOR CONTROL :2 در حالت پیش فرض روی V/F می باشد
افزایش گشتاور (TORQUE BOOST)	A29	قابل تنظیم از0 تا 30 درصد
حفاظت قطعی فاز ورودی	B27	به صورت پیش فرض روی 10 ثانیه است که می توانیم مقدار آن را کم کنیم.(ترجیحا روی 3)
AUTO TUNING	H01	1: STATIC / در حالت زیر بار
تایید پارامتر های AUTO TUNING	H02	برای تایید پارامتر های AUTO TUNING باید روی 1 قرار دهیم.
تعیین محل تنظیم فرکانس خروجی	A01	0 : ولوم روی دستگاه 1 : ورودی های دیجیتال و ولوم خارجی ترجیحا 10k (پایه های L,O,H (پایه وسط پایه O می باشد)) 2 : کلید های روی کی پد (در این حالت فرکانس اولیه را در پارامتر F01 تعیین میکنیم)
تعیین محل فرمان RUN/STOP درایو	A02	0 : دکمه های RUN/STOP روی کی پد 1 : ورودی دیجیتال از ترمینال

هماهنگ کردن دو درایو از طریق ورودی و خروجی آنالوگ جریانی

در مدار زیر این قابلیت توضیح داده شده که فرکانس خروجی اینورتر دوم با اینورتر اول تنظیم شود. به عبارتی سرعت موتور دوم وابسطه به موتور اول می باشد و با هر سرعتی که موتور اول بچرخد موتور دوم هم با همان سرعت کار می کند.

E1 – 22KW

A01 = 1 ➔ (UP/DOWN مرجع تنظیم فرکانس خروجی (به صورت افزایش و کاهش فرکانس با دو شستی

A02 = 1 ➔ (مرجع راه اندازی درایو (از طریق ترمینال

C01 = 0 ➔(FWD) تنظیم ترمینال 1 به عنوان راه اندازی درایو

C02 = 18 ➔ (UP) تنظیم ترمینال 2 به عنوان افزایش فرکانس

C03 = 19 ➔ (DOWN) تنظیم ترمینال 3 به عنوان کاهش فرکانس

C18 = 0 ➔(FM) تنظیم عملکرد خروجی آنالوگ ولتاژی

E1 – 7/5 KW

A01 = 1 ➔ (مرجع تنظیم فرکانس خروجی (از طریق ورودی آنالوگ

A02 = 1 ➔ (مرجع راه اندازی درایو (از طریق ترمینال

A05 = 0 HZ ➔ کمترین خروجی فرکانس به ازای کمترین ورودی آنالوگ

A06 = 50 HZ ➔ بیشترین خروجی فرکانس به ازای بیشترین ورودی آنالوگ

A07 = %0 ➔ کمترین مقدار ورودی آنالوگ

A08 = %100 ➔ بیشترین مقدار ورودی آنالوگ

مدل E1 هماهنگ کردن دو درایو
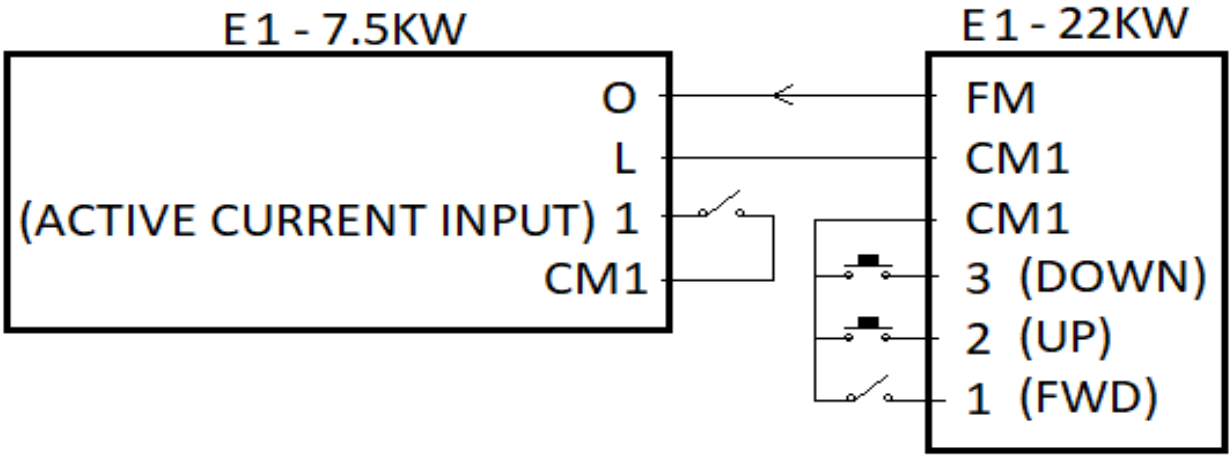
سیم بندی ترمینال ها